DIMENSION GRAPH

SD/LD 0.37~3.75 KW, 1-1/2"~2" with FRPP frame
SD/LD 1/2HP~5 HP, 1-1/2"~2" 搭配 FRPP 腳座尺寸圖

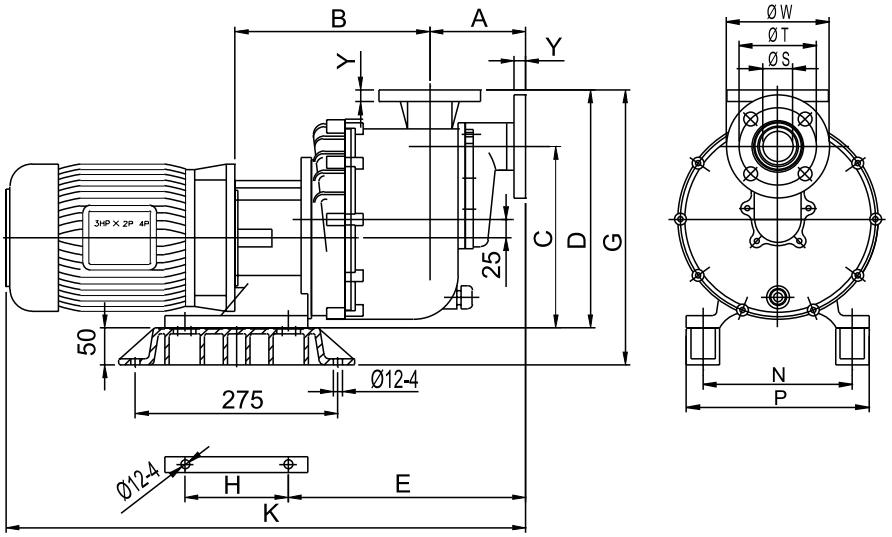

DIMENSION TABLE Unit:mm

MODEL	A	B	C	D	E	G	H	K	N	P	S	T	W	Y
SD/LD40011	128	265	245	325	313	375	140	623	205	250	40	105	140	14
SD/LD40013	128	265	245	325	313	375	140	623	205	250	40	105	140	14
SD/LD40012	128	265	245	325	313	375	140	623	205	250	40	105	140	14
SD/LD40014	128	265	245	325	313	375	140	623	205	250	40	105	140	14
SD/LD40022	128	265	245	325	313	375	140	701	205	250	40	105	140	14
SD/LD40024	128	265	245	325	313	375	140	701	205	250	40	105	140	14
SD/LD40032	128	265	245	325	313	375	140	701	205	250	40	105	140	14
SD/LD50032	128	265	245	325	313	375	140	701	205	250	50	120	155	16
SD/LD50052	128	265	245	325	313	375	140	740	205	250	50	120	155	16

SD/LD 3.75 KW, 3" with FRPP frame
SD/LD 5 HP, 3" 搭配FRPP腳座尺寸圖

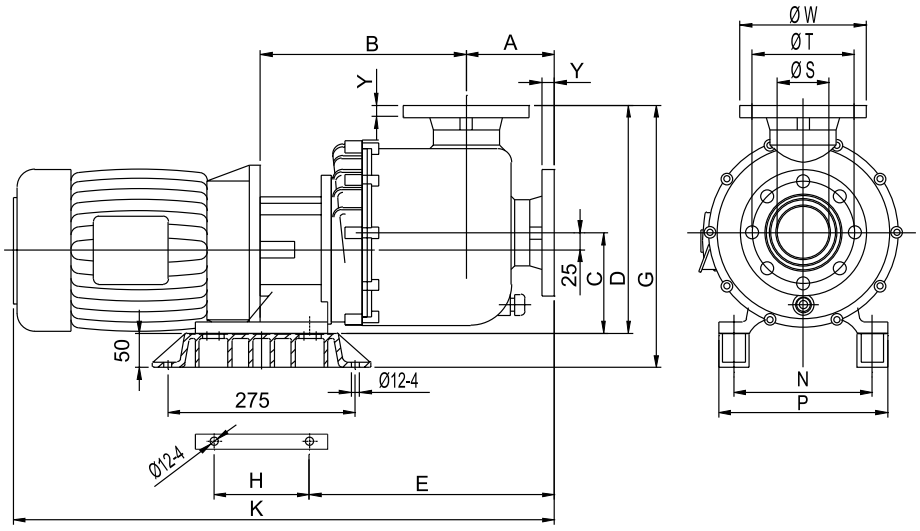

DIMENSION TABLE Unit:mm

MODEL	A	B	C	D	E	G	H	K	N	P	S	T	W	Y
SD75052	123	315	158	340	308	414	160	800	205	250	75	150	185	18